TL 9310

TEKA

Características gerais

Exaustor telescópico

- Frente em aço inoxidável
- Painel de comandos mecânico
- 2 lâmpadas LED
- Duas velocidades
- Funcionamento temporizado
- Frente extraível e substituível
- Filtros metálicos decorativos
- Automático
- Motor de dupla turbina
- Capacidade de extração (*): 160 m3/h - máx. 304 m3/h
- Nível de potência sonora (*): 49 dBA - máx. 65 dBA
- Possibilidade de funcionamento em recirculação (filtro CNL1C)

Desenho técnico

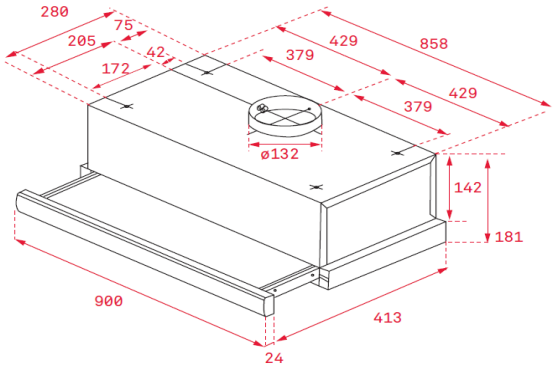

Cor	Código	EAN
Inox	121264	8421152146002

Dados técnicos

Classificação energética	D
Fluxo de ar (Qmin) m3/h (*)	160
Fluxo de ar (Qmax) m3/h (*)	304
Fluxo de ar (Qboost) m3/h (*)	-
Pot. sonora (LwA) veloc. min. dBA (*)	49
Pot. sonora (LwA) veloc. máx. dBA (*)	65
Pot. sonora(LwA) veloc. Boost. dBA(*)	-

(*) Reg. Delegado Europeu n.º 65/2014 da comissão de 1 de outubro de 2013.

A Teka Portugal SA, declina toda a sua responsabilidade mediante eventuais alterações de produto, inexatidões devidas a erros de transcrição, impressão ou fotográficos.